MeterSprings
www.meterspec.it

# MOLLA COMPRESSIONE C0148-023-0810X

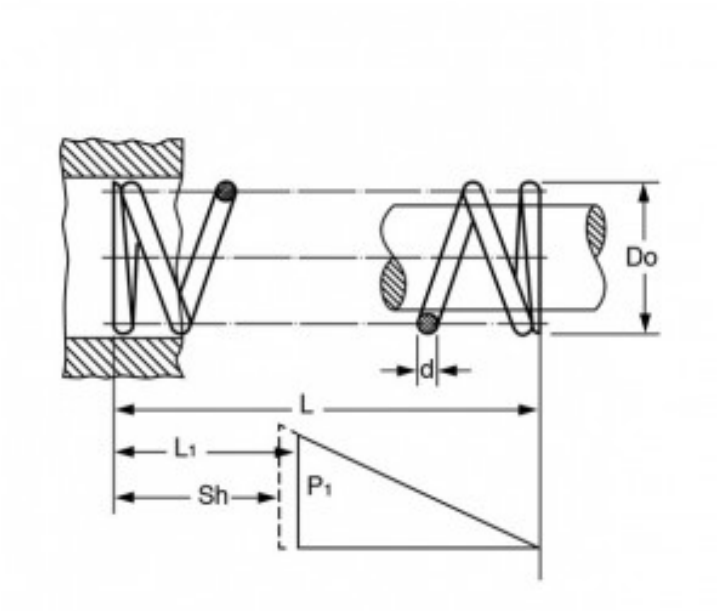


**Caratteristiche prodotto**

Materiale: ACCIAIO INOX 316
L - Lungh. Libera (mm): 20.57
Do - Diam. Esterno (mm): 3.76
d - Diametro Filo (mm): 0.58
L1 - Lungh. Min. Lavoro (mm): 15.19
Sh - Lungh. a Pacco (mm): 10.41
P1 - Carico a L1 (N): 10.94
R - Carico di Flessione Unitario (N/mm): 2.03