MeterSprings
www.meterspec.it

MOLLA COMPRESSIONE C1100-112-2000X

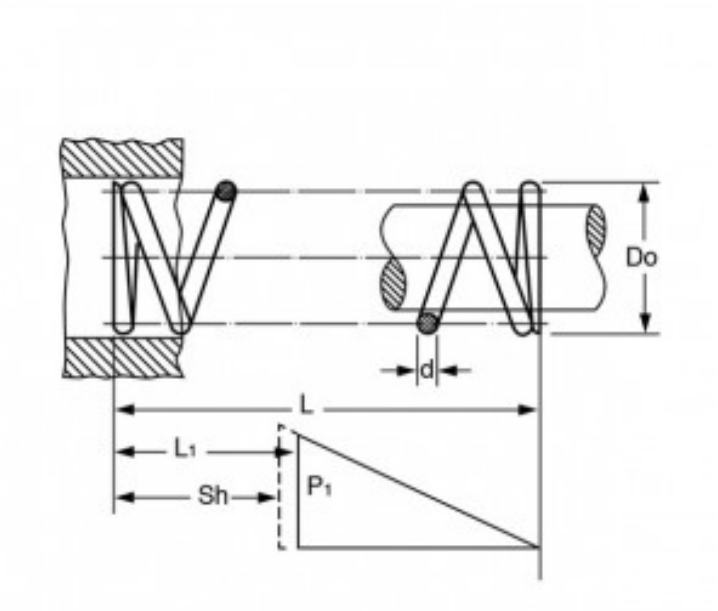

Caratteristiche prodotto

Materiale: ACCIAIO INOX 316
L - Lungh. Libera (mm): 50.8
Do - Diam. Esterno (mm): 27.94
d - Diametro Filo (mm): 2.84
L1 - Lungh. Min. Lavoro (mm): 29.09
Sh - Lungh. a Pacco (mm): 21.62
P1 - Carico a L1 (N): 145.66
R - Carico di Flessione Unitario (N/mm): 6.71