MeterSprings
www.meterspec.it

MOLLA COMPRESSIONE C1100-105-2500X

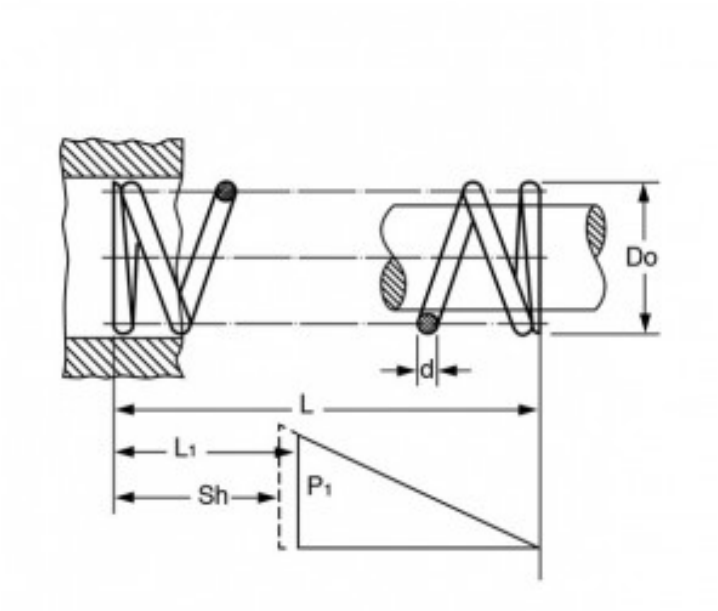

Caratteristiche prodotto

Materiale: ACCIAIO INOX 316
L - Lungh. Libera (mm): 63.5
Do - Diam. Esterno (mm): 27.94
d - Diametro Filo (mm): 2.67
L1 - Lungh. Min. Lavoro (mm): 33.68
Sh - Lungh. a Pacco (mm): 23.34
P1 - Carico a L1 (N): 123.53
R - Carico di Flessione Unitario (N/mm): 4.14