MeterSprings
www.meterspec.it

MOLLA COMPRESSIONE C1100-085-5000X

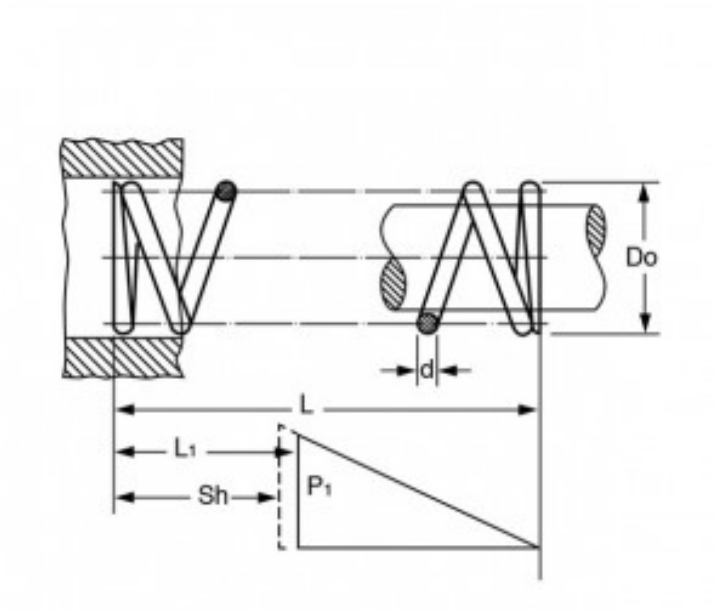

Caratteristiche prodotto

Materiale: ACCIAIO INOX 316
L - Lungh. Libera (mm): 127
Do - Diam. Esterno (mm): 27.94
d - Diametro Filo (mm): 2.16
L1 - Lungh. Min. Lavoro (mm): 56.57
Sh - Lungh. a Pacco (mm): 28.93
P1 - Carico a L1 (N): 67.81
R - Carico di Flessione Unitario (N/mm): 0.96