MeterSprings
www.meterspec.it

MOLLA A TRAZIONE E0850-085-4500S

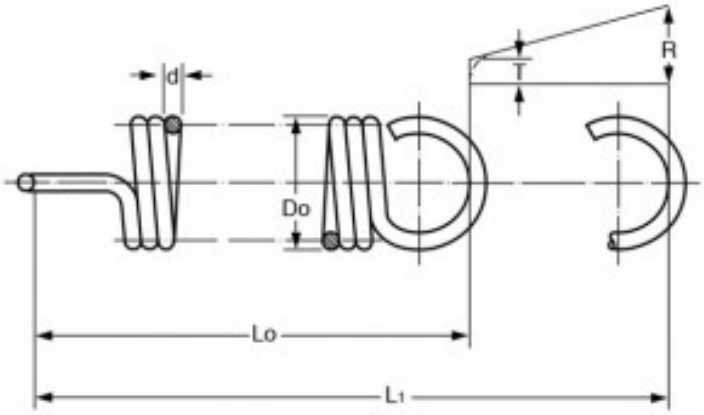

Caratteristiche prodotto

Materiale: ACCIAIO INOX 302
Do - Diam. Esterno (mm): 21.59
d - Diametro Filo (mm): 2.16
Lo - Lungh. Libera Int. Occhielli (mm): 114.3
L1 - Mass. Estensione (mm): 237.24
P - Carico a L1 (N): 95.97
T - Tensione Iniziale (N): 8.9
R - Carico Trazione Unitario (N/mm): 0.72