MeterSprings
www.meterspec.it

MOLLA A TRAZIONE E0850-075-4500S

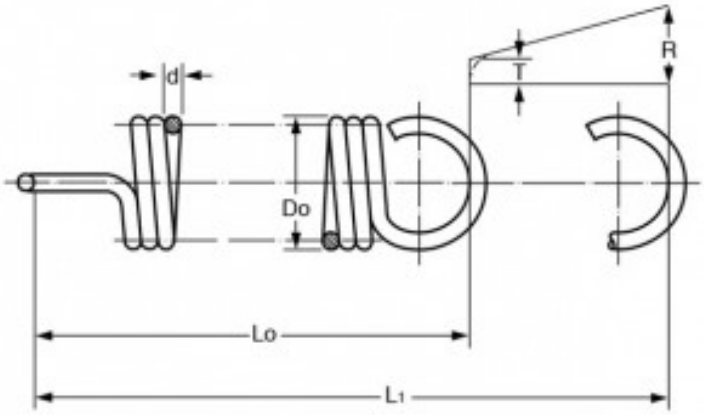

Caratteristiche prodotto

Materiale: ACCIAIO INOX 302
Do - Diam. Esterno (mm): 21.59
d - Diametro Filo (mm): 1.91
Lo - Lungh. Libera Int. Occhielli (mm): 114.3
L1 - Mass. Estensione (mm): 282.96
P - Carico a L1 (N): 68.18
T - Tensione Iniziale (N): 6.3
R - Carico Trazione Unitario (N/mm): 0.37