MeterSprings
www.meterspec.it

MOLLA A TRAZIONE E0750-105-2000S

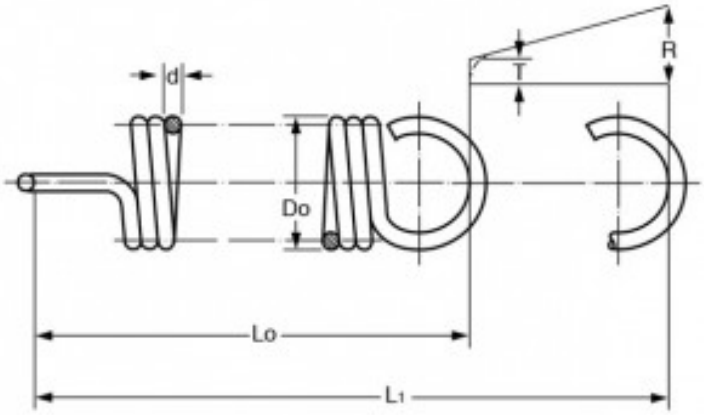

Caratteristiche prodotto

Materiale: ACCIAIO INOX 302
Do - Diam. Esterno (mm): 19.05
d - Diametro Filo (mm): 2.67
Lo - Lungh. Libera Int. Occhielli (mm): 50.8
L1 - Mass. Estensione (mm): 63.5
P - Carico a L1 (N): 203.64
T - Tensione Iniziale (N): 18.34
R - Carico Trazione Unitario (N/mm): 14.62