MeterSprings
www.meterspec.it

MOLLA A TRAZIONE E1500-177-6500S

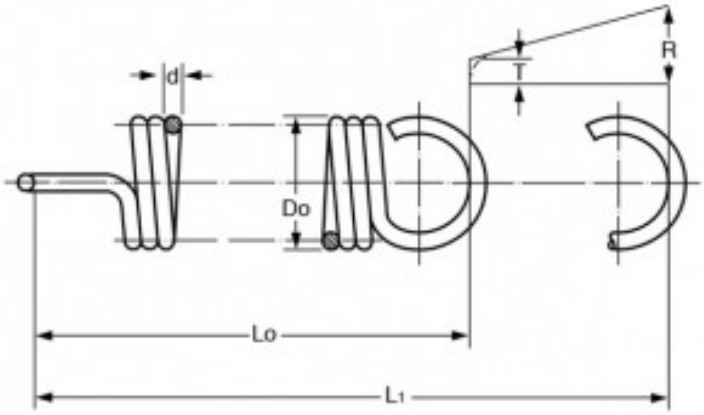

Caratteristiche prodotto

Materiale: ACCIAIO INOX 302
Do - Diam. Esterno (mm): 38.1
d - Diametro Filo (mm): 4.5
Lo - Lungh. Libera Int. Occhielli (mm): 165.1
L1 - Mass. Estensione (mm): 264.41
P - Carico a L1 (N): 451.69
T - Tensione Iniziale (N): 40.64
R - Carico Trazione Unitario (N/mm): 4.14