MeterSprings
www.meterspec.it

MOLLA A TRAZIONE E1500-148-6500S

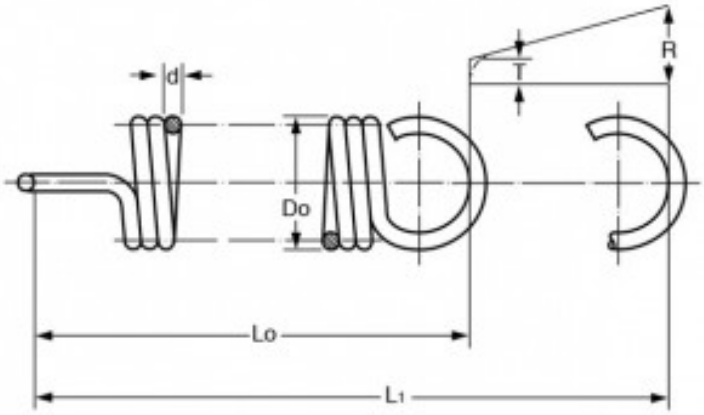

Caratteristiche prodotto

Materiale: ACCIAIO INOX 302
Do - Diam. Esterno (mm): 38.1
d - Diametro Filo (mm): 3.76
Lo - Lungh. Libera Int. Occhielli (mm): 165.1
L1 - Mass. Estensione (mm): 319.53
P - Carico a L1 (N): 276.01
T - Tensione Iniziale (N): 24.82
R - Carico Trazione Unitario (N/mm): 1.63