MeterSprings
www.meterspec.it

MOLLA A TRAZIONE E0500-075-1370S

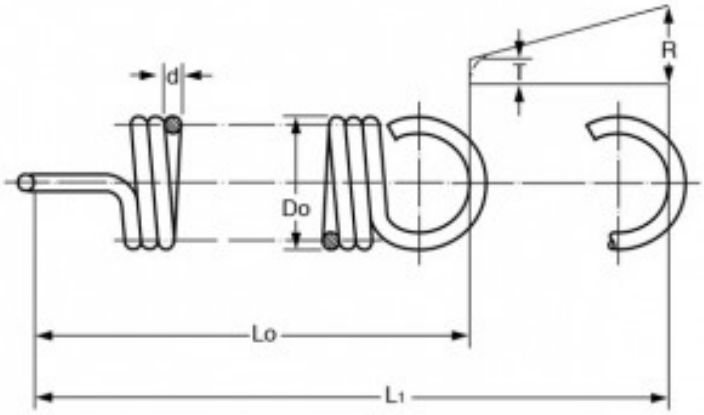

Caratteristiche prodotto

Materiale: ACCIAIO INOX 302
Do - Diam. Esterno (mm): 12.7
d - Diametro Filo (mm): 1.91
Lo - Lungh. Libera Int. Occhielli (mm): 34.8
L1 - Mass. Estensione (mm): 43.18
P - Carico a L1 (N): 113.05
T - Tensione Iniziale (N): 10.19
R - Carico Trazione Unitario (N/mm): 12.34