MeterSprings
www.meterspec.it

# MOLLA A TRAZIONE E0500-055-3000S

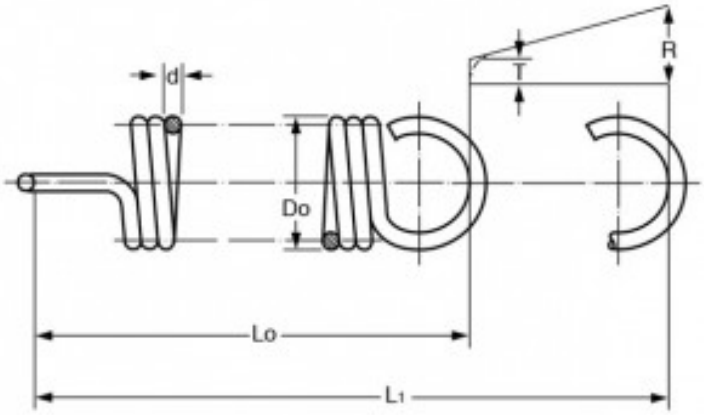


**Caratteristiche prodotto**

Materiale: ACCIAIO INOX 302
Do - Diam. Esterno (mm): 12.7
d - Diametro Filo (mm): 1.4
Lo - Lungh. Libera Int. Occhielli (mm): 76.2
L1 - Mass. Estensione (mm): 152.65
P - Carico a L1 (N): 48.54
T - Tensione Iniziale (N): 4.45
R - Carico Trazione Unitario (N/mm): 0.57