MeterSprings
www.meterspec.it

MOLLA A TRAZIONE E0420-037-2250S

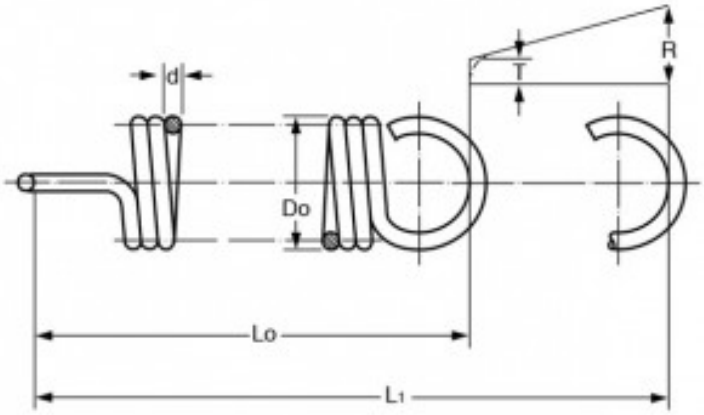

Caratteristiche prodotto

Materiale: ACCIAIO INOX 302
Do - Diam. Esterno (mm): 10.67
d - Diametro Filo (mm): 0.94
Lo - Lungh. Libera Int. Occhielli (mm): 57.15
L1 - Mass. Estensione (mm): 156.21
P - Carico a L1 (N): 19.27
T - Tensione Iniziale (N): 1.85
R - Carico Trazione Unitario (N/mm): 0.18