MeterSprings
www.meterspec.it

MOLLA A TRAZIONE E0360-041-2500S

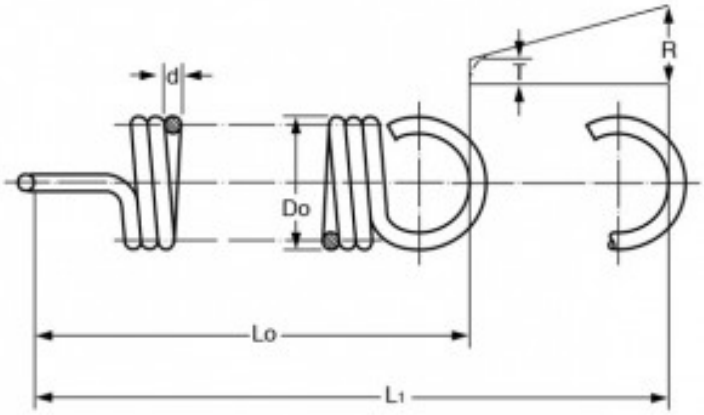

Caratteristiche prodotto

Materiale: ACCIAIO INOX 302
Do - Diam. Esterno (mm): 9.14
d - Diametro Filo (mm): 1.04
Lo - Lungh. Libera Int. Occhielli (mm): 63.5
L1 - Mass. Estensione (mm): 129.03
P - Carico a L1 (N): 29.27
T - Tensione Iniziale (N): 2.59
R - Carico Trazione Unitario (N/mm): 0.39