MeterSprings
www.meterspec.it

MOLLA A TRAZIONE E0300-055-1120S

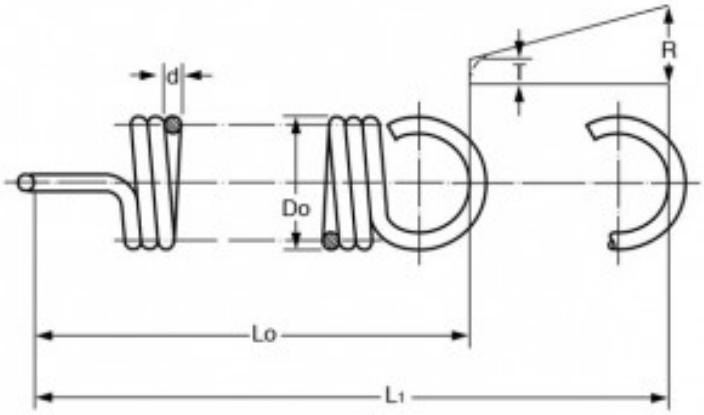

Caratteristiche prodotto

Materiale: ACCIAIO INOX 302
Do - Diam. Esterno (mm): 7.62
d - Diametro Filo (mm): 1.4
Lo - Lungh. Libera Int. Occhielli (mm): 28.45
L1 - Mass. Estensione (mm): 35.05
P - Carico a L1 (N): 78.96
T - Tensione Iniziale (N): 7.11
R - Carico Trazione Unitario (N/mm): 11.09