MeterSprings
www.meterspec.it

MOLLA A TRAZIONE E0300-037-1120S

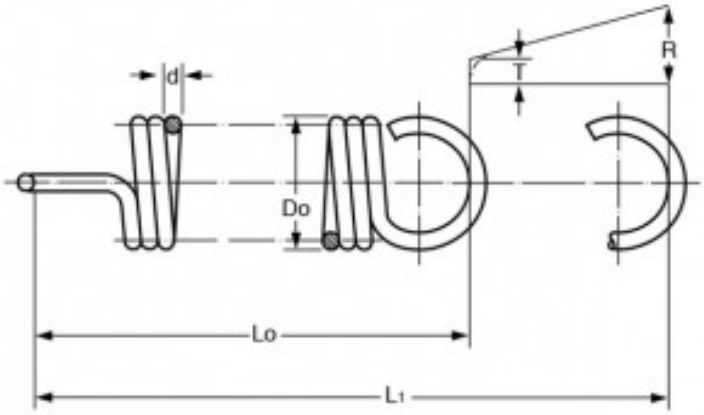

Caratteristiche prodotto

Materiale: ACCIAIO INOX 302
Do - Diam. Esterno (mm): 7.62
d - Diametro Filo (mm): 0.94
Lo - Lungh. Libera Int. Occhielli (mm): 28.45
L1 - Mass. Estensione (mm): 46.23
P - Carico a L1 (N): 26.68
T - Tensione Iniziale (N): 2.41
R - Carico Trazione Unitario (N/mm): 1.37