MeterSprings
www.meterspec.it

MOLLA A TRAZIONE E0300-031-1370S

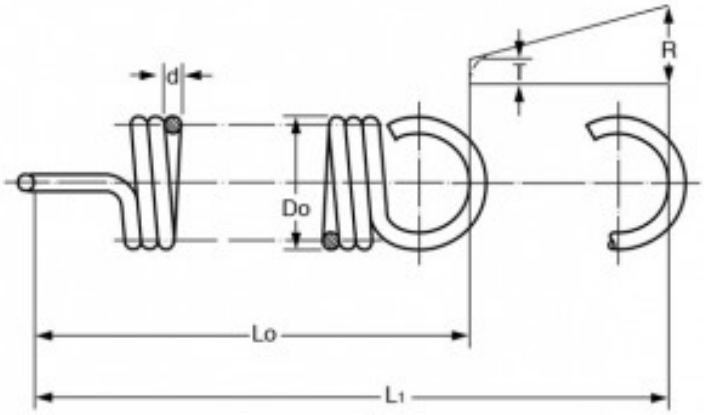

Caratteristiche prodotto

Materiale: ACCIAIO INOX 302
Do - Diam. Esterno (mm): 7.62
d - Diametro Filo (mm): 0.79
Lo - Lungh. Libera Int. Occhielli (mm): 34.8
L1 - Mass. Estensione (mm): 73.91
P - Carico a L1 (N): 16.27
T - Tensione Iniziale (N): 1.44
R - Carico Trazione Unitario (N/mm): 0.38