MeterSprings
www.meterspec.it

MOLLA A TRAZIONE E1250-148-4500S

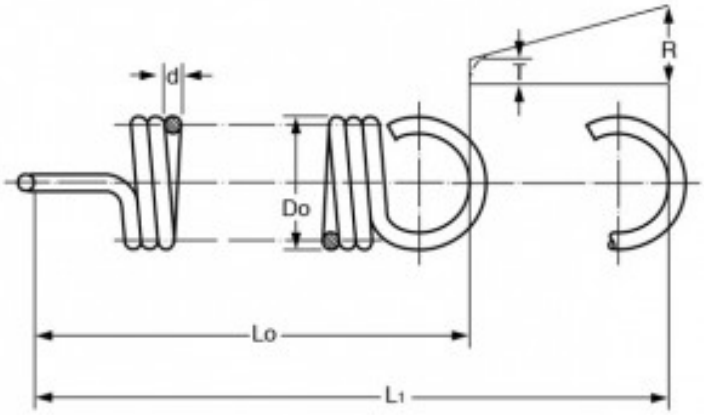

Caratteristiche prodotto

Materiale: ACCIAIO INOX 302
Do - Diam. Esterno (mm): 31.75
d - Diametro Filo (mm): 3.76
Lo - Lungh. Libera Int. Occhielli (mm): 114.3
L1 - Mass. Estensione (mm): 174.75
P - Carico a L1 (N): 327.48
T - Tensione Iniziale (N): 29.45
R - Carico Trazione Unitario (N/mm): 4.95