MeterSprings
www.meterspec.it

MOLLA A TRAZIONE E1250-095-5000S

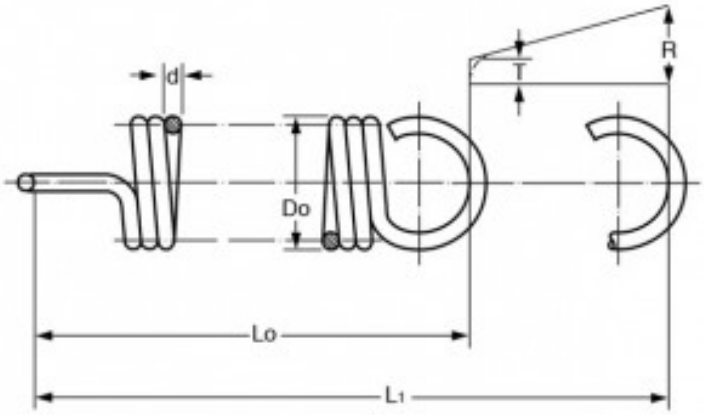

Caratteristiche prodotto

Materiale: ACCIAIO INOX 302
Do - Diam. Esterno (mm): 31.75
d - Diametro Filo (mm): 2.41
Lo - Lungh. Libera Int. Occhielli (mm): 127
L1 - Mass. Estensione (mm): 340.11
P - Carico a L1 (N): 95.82
T - Tensione Iniziale (N): 8.63
R - Carico Trazione Unitario (N/mm): 0.41