MeterSprings
www.meterspec.it

MOLLA A TRAZIONE E0240-026-1370S

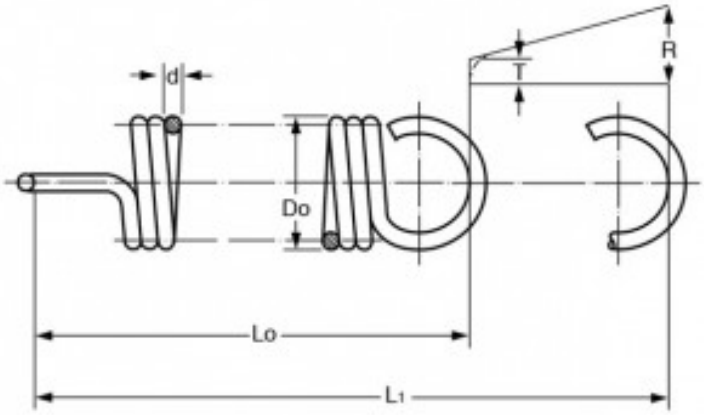

Caratteristiche prodotto

Materiale: ACCIAIO INOX 302
Do - Diam. Esterno (mm): 6.1
d - Diametro Filo (mm): 0.66
Lo - Lungh. Libera Int. Occhielli (mm): 34.8
L1 - Mass. Estensione (mm): 75.18
P - Carico a L1 (N): 12.23
T - Tensione Iniziale (N): 1.11
R - Carico Trazione Unitario (N/mm): 0.26