MeterSprings
www.meterspec.it

MOLLA A TRAZIONE E0240-022-1750S

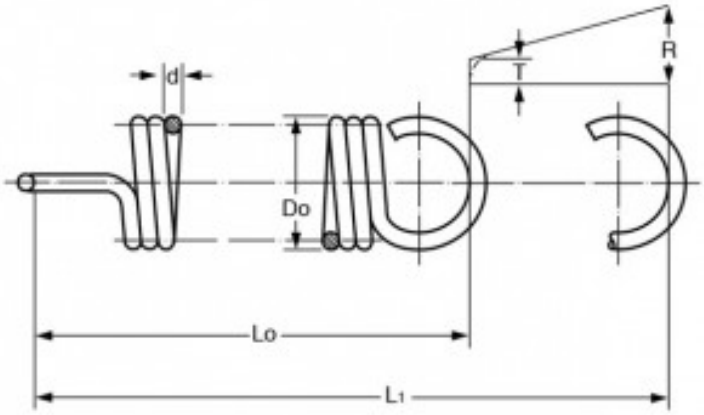

Caratteristiche prodotto

Materiale: ACCIAIO INOX 302
Do - Diam. Esterno (mm): 6.1
d - Diametro Filo (mm): 0.56
Lo - Lungh. Libera Int. Occhielli (mm): 44.45
L1 - Mass. Estensione (mm): 131.06
P - Carico a L1 (N): 7.67
T - Tensione Iniziale (N): 0.71
R - Carico Trazione Unitario (N/mm): 0.09