MeterSprings
www.meterspec.it

MOLLA A TRAZIONE E0240-018-1500S

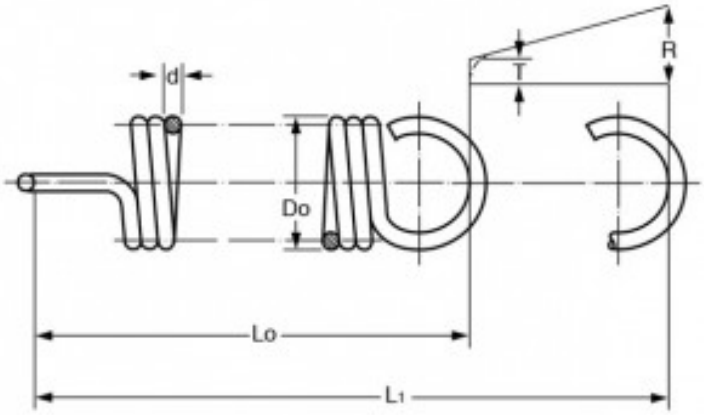

Caratteristiche prodotto

Materiale: ACCIAIO INOX 302
Do - Diam. Esterno (mm): 6.1
d - Diametro Filo (mm): 0.46
Lo - Lungh. Libera Int. Occhielli (mm): 38.1
L1 - Mass. Estensione (mm): 152.15
P - Carico a L1 (N): 4.37
T - Tensione Iniziale (N): 0.41
R - Carico Trazione Unitario (N/mm): 0.03