MeterSprings
www.meterspec.it

MOLLA A TRAZIONE E0180-031-0620S

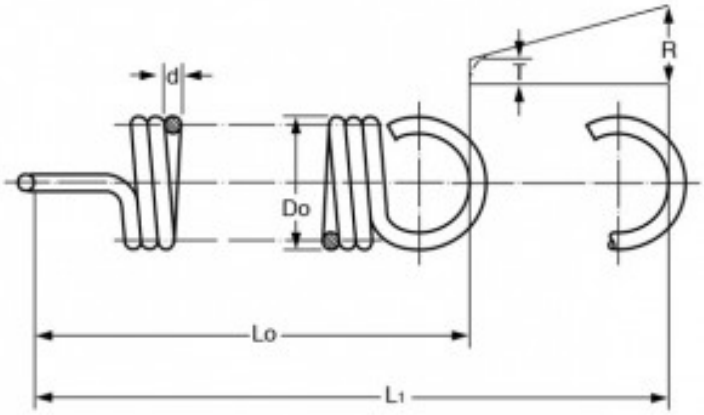

Caratteristiche prodotto

Materiale: ACCIAIO INOX 302
Do - Diam. Esterno (mm): 4.57
d - Diametro Filo (mm): 0.79
Lo - Lungh. Libera Int. Occhielli (mm): 15.75
L1 - Mass. Estensione (mm): 20.07
P - Carico a L1 (N): 25.2
T - Tensione Iniziale (N): 2.22
R - Carico Trazione Unitario (N/mm): 5.51