MeterSprings
www.meterspec.it

MOLLA A TRAZIONE E0180-026-1000S

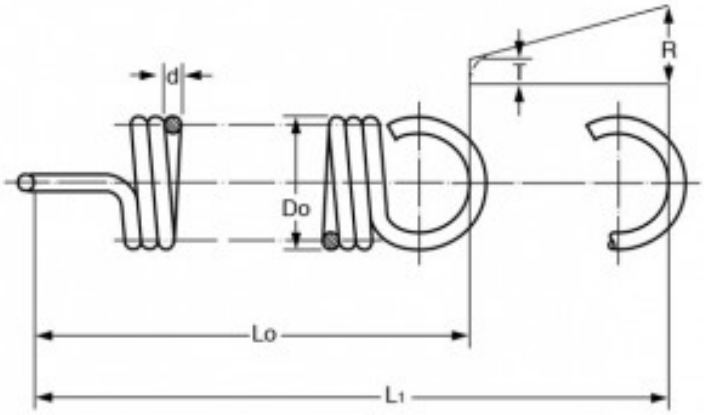

Caratteristiche prodotto

Materiale: ACCIAIO INOX 302
Do - Diam. Esterno (mm): 4.57
d - Diametro Filo (mm): 0.66
Lo - Lungh. Libera Int. Occhielli (mm): 25.4
L1 - Mass. Estensione (mm): 39.88
P - Carico a L1 (N): 15.56
T - Tensione Iniziale (N): 1.48
R - Carico Trazione Unitario (N/mm): 0.99