MeterSprings
www.meterspec.it

MOLLA A TRAZIONE E0180-024-2000S

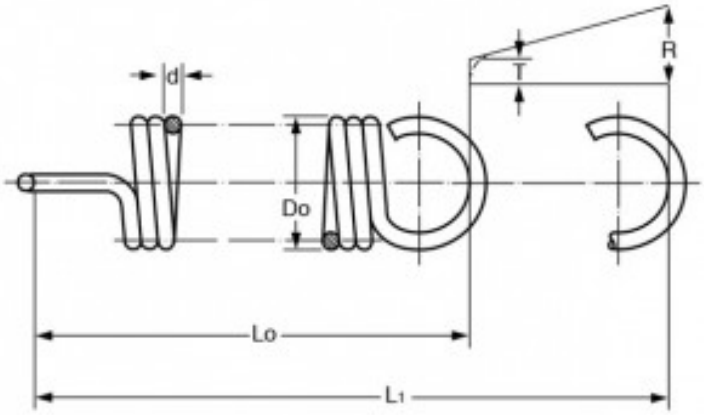

Caratteristiche prodotto

Materiale: ACCIAIO INOX 302
Do - Diam. Esterno (mm): 4.57
d - Diametro Filo (mm): 0.61
Lo - Lungh. Libera Int. Occhielli (mm): 50.8
L1 - Mass. Estensione (mm): 95.5
P - Carico a L1 (N): 12.79
T - Tensione Iniziale (N): 1.15
R - Carico Trazione Unitario (N/mm): 0.26