MeterSprings
www.meterspec.it

MOLLA A TRAZIONE E0180-020-1500S

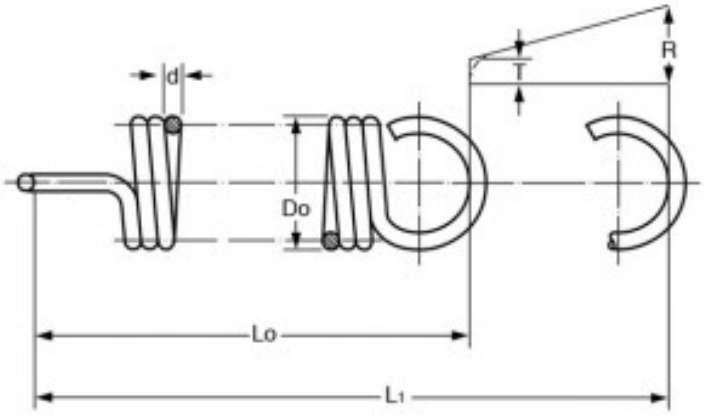

Caratteristiche prodotto

Materiale: ACCIAIO INOX 302
Do - Diam. Esterno (mm): 4.57
d - Diametro Filo (mm): 0.51
Lo - Lungh. Libera Int. Occhielli (mm): 38.1
L1 - Mass. Estensione (mm): 88.14
P - Carico a L1 (N): 7.71
T - Tensione Iniziale (N): 0.71
R - Carico Trazione Unitario (N/mm): 0.15