MeterSprings
www.meterspec.it

MOLLA A TRAZIONE E0180-018-2000S

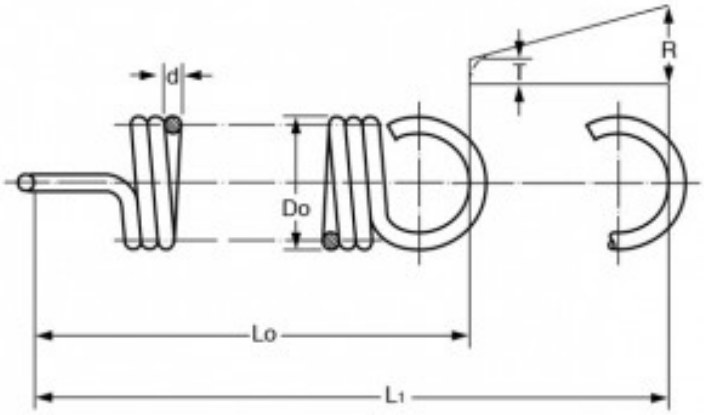

Caratteristiche prodotto

Materiale: ACCIAIO INOX 302
Do - Diam. Esterno (mm): 4.57
d - Diametro Filo (mm): 0.46
Lo - Lungh. Libera Int. Occhielli (mm): 50.8
L1 - Mass. Estensione (mm): 143.76
P - Carico a L1 (N): 5.74
T - Tensione Iniziale (N): 0.52
R - Carico Trazione Unitario (N/mm): 0.06