MeterSprings
www.meterspec.it

MOLLA A TRAZIONE E0120-022-1500S

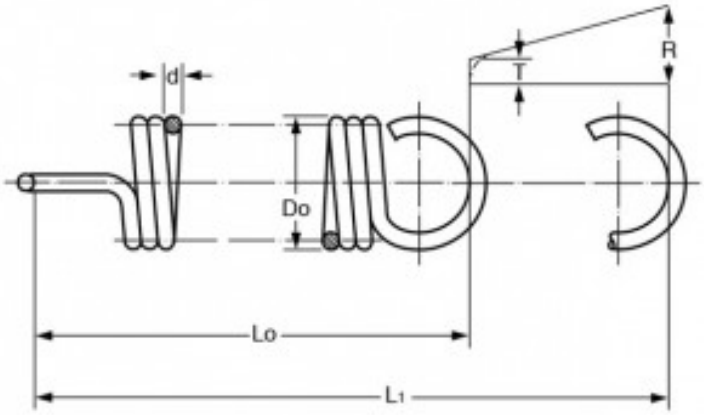

Caratteristiche prodotto

Materiale: ACCIAIO INOX 302
Do - Diam. Esterno (mm): 3.05
d - Diametro Filo (mm): 0.56
Lo - Lungh. Libera Int. Occhielli (mm): 38.1
L1 - Mass. Estensione (mm): 53.09
P - Carico a L1 (N): 14.41
T - Tensione Iniziale (N): 1.3
R - Carico Trazione Unitario (N/mm): 0.88