MeterSprings
www.meterspec.it

MOLLA A TRAZIONE E0120-018-0380S

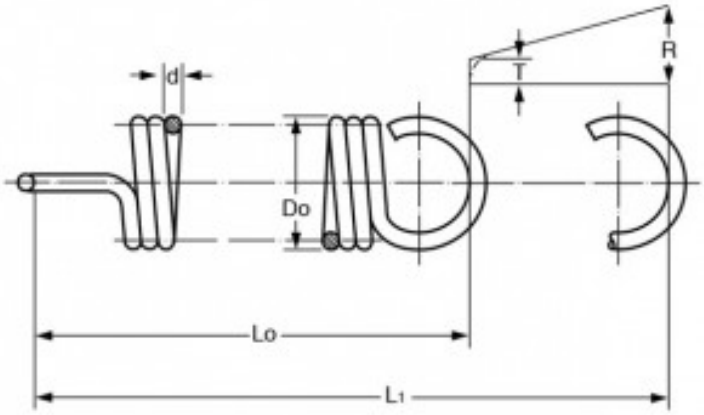

Caratteristiche prodotto

Materiale: ACCIAIO INOX 302
Do - Diam. Esterno (mm): 3.05
d - Diametro Filo (mm): 0.46
Lo - Lungh. Libera Int. Occhielli (mm): 9.65
L1 - Mass. Estensione (mm): 13.21
P - Carico a L1 (N): 8.16
T - Tensione Iniziale (N): 0.74
R - Carico Trazione Unitario (N/mm): 2.1