MeterSprings
www.meterspec.it

MOLLA A TRAZIONE E0094-016-0750S

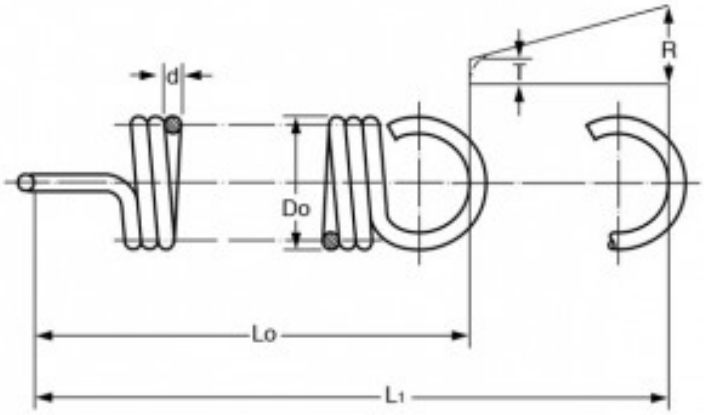

Caratteristiche prodotto

Materiale: ACCIAIO INOX 302
Do - Diam. Esterno (mm): 2.39
d - Diametro Filo (mm): 0.41
Lo - Lungh. Libera Int. Occhielli (mm): 19.05
L1 - Mass. Estensione (mm): 28.45
P - Carico a L1 (N): 7.96
T - Tensione Iniziale (N): 0.71
R - Carico Trazione Unitario (N/mm): 0.77