MeterSprings
www.meterspec.it

MOLLA A TRAZIONE E0094-013-0500S

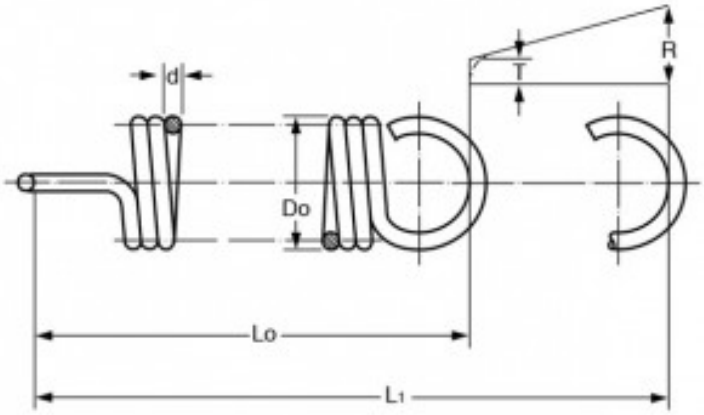

Caratteristiche prodotto

Materiale: ACCIAIO INOX 302
Do - Diam. Esterno (mm): 2.39
d - Diametro Filo (mm): 0.33
Lo - Lungh. Libera Int. Occhielli (mm): 12.7
L1 - Mass. Estensione (mm): 21.59
P - Carico a L1 (N): 4.26
T - Tensione Iniziale (N): 0.37
R - Carico Trazione Unitario (N/mm): 0.44