MeterSprings
www.meterspec.it

MOLLA A TRAZIONE E2000-177-6500S

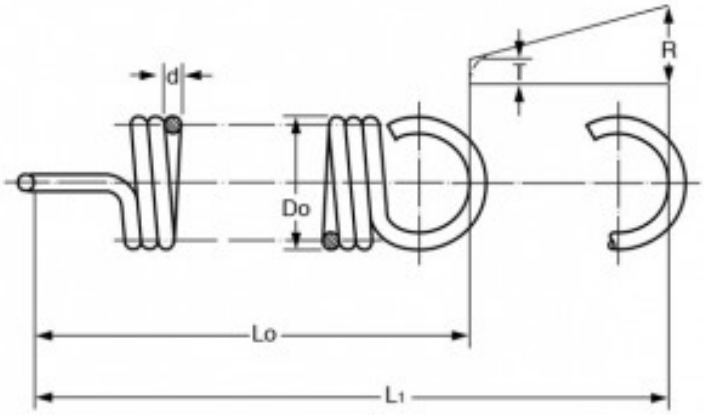

Caratteristiche prodotto

Materiale: ACCIAIO INOX 302
Do - Diam. Esterno (mm): 50.8
d - Diametro Filo (mm): 4.5
Lo - Lungh. Libera Int. Occhielli (mm): 165.1
L1 - Mass. Estensione (mm): 305.82
P - Carico a L1 (N): 344.41
T - Tensione Iniziale (N): 31.01
R - Carico Trazione Unitario (N/mm): 2.23