MeterSprings
www.meterspec.it

MOLLA A TRAZIONE E1000-135-8000S

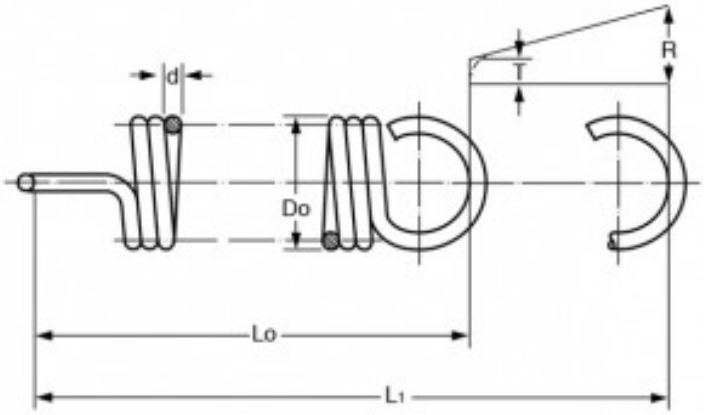

Caratteristiche prodotto

Materiale: ACCIAIO INOX 302
Do - Diam. Esterno (mm): 25.4
d - Diametro Filo (mm): 3.43
Lo - Lungh. Libera Int. Occhielli (mm): 203.2
L1 - Mass. Estensione (mm): 325.63
P - Carico a L1 (N): 311.16
T - Tensione Iniziale (N): 28.01
R - Carico Trazione Unitario (N/mm): 2.32