MeterSprings
www.meterspec.it

MOLLA A TRAZIONE E1000-105-3000S

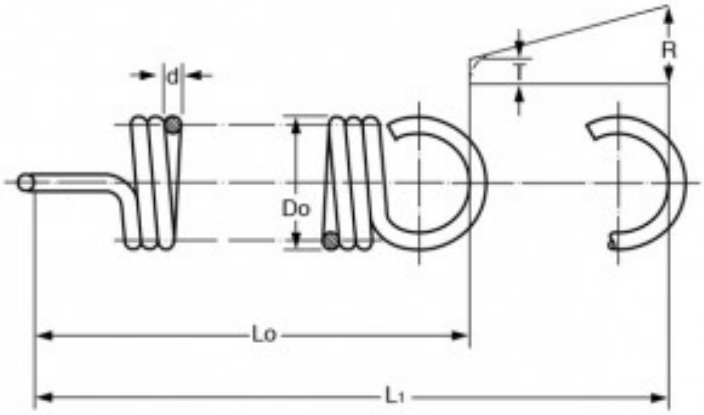

Caratteristiche prodotto

Materiale: ACCIAIO INOX 302
Do - Diam. Esterno (mm): 25.4
d - Diametro Filo (mm): 2.67
Lo - Lungh. Libera Int. Occhielli (mm): 76.2
L1 - Mass. Estensione (mm): 120.4
P - Carico a L1 (N): 156.55
T - Tensione Iniziale (N): 14.08
R - Carico Trazione Unitario (N/mm): 3.22