MeterSprings
www.meterspec.it

MOLLA A TRAZIONE E1000-075-5000S

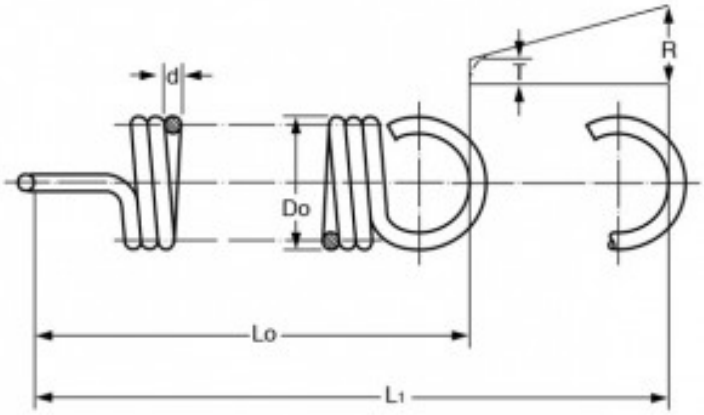

Caratteristiche prodotto

Materiale: ACCIAIO INOX 302
Do - Diam. Esterno (mm): 25.4
d - Diametro Filo (mm): 1.91
Lo - Lungh. Libera Int. Occhielli (mm): 127
L1 - Mass. Estensione (mm): 387.6
P - Carico a L1 (N): 58.18
T - Tensione Iniziale (N): 5.19
R - Carico Trazione Unitario (N/mm): 0.2