MeterSprings
www.meterspec.it

MOLLA A TRAZIONE E1000-063-2500S

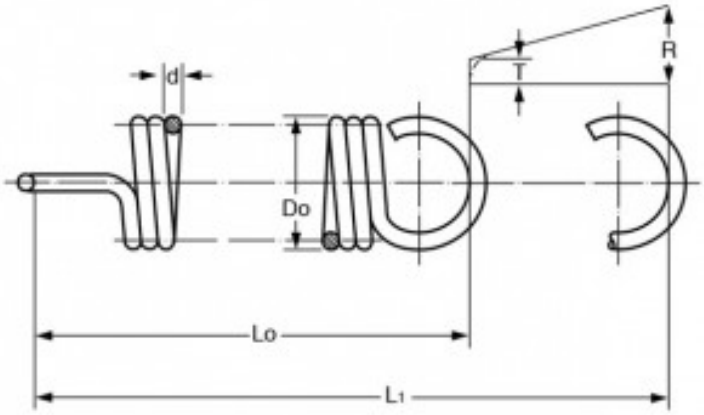

Caratteristiche prodotto

Materiale: ACCIAIO INOX 302
Do - Diam. Esterno (mm): 25.4
d - Diametro Filo (mm): 1.6
Lo - Lungh. Libera Int. Occhielli (mm): 63.5
L1 - Mass. Estensione (mm): 150.11
P - Carico a L1 (N): 35.94
T - Tensione Iniziale (N): 3.33
R - Carico Trazione Unitario (N/mm): 0.38