ANELLI DI COMPENSAZIONE W2795-020A

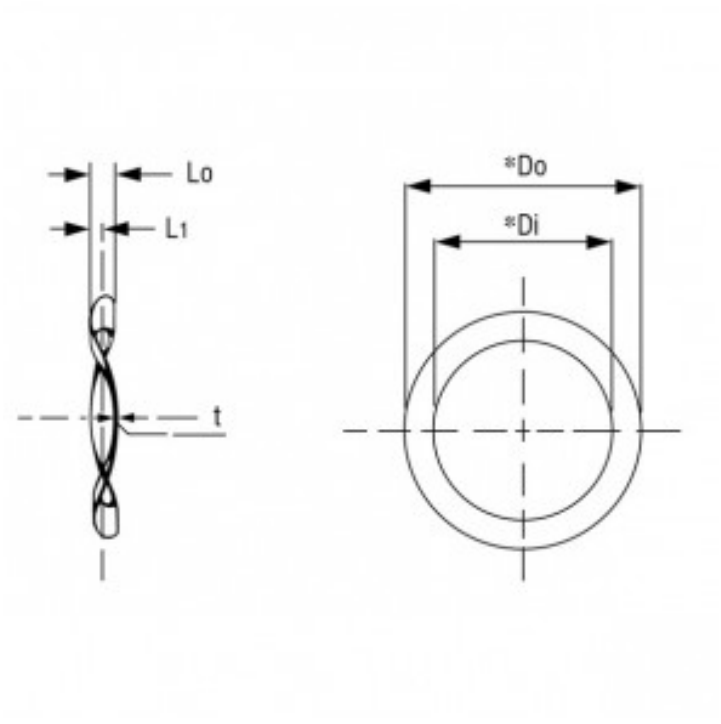

Caratteristiche prodotto

Materiale: ACCIAIO AL CARBONIO AISI 1070
Do - Diam. Esterno (mm): 71
Di - Diametro Interno (mm): 61
t - Spessore (mm): 0.5
Lo - Altezza Libera (mm): 4
p - Carico a Pacco (N): 367.7
Wx - Numero Onde: 4
DB - Diam. Cuscinetto a Sfera (mm): 72