MeterSprings
www.meterspec.it

MOLLA A TRAZIONE T43370

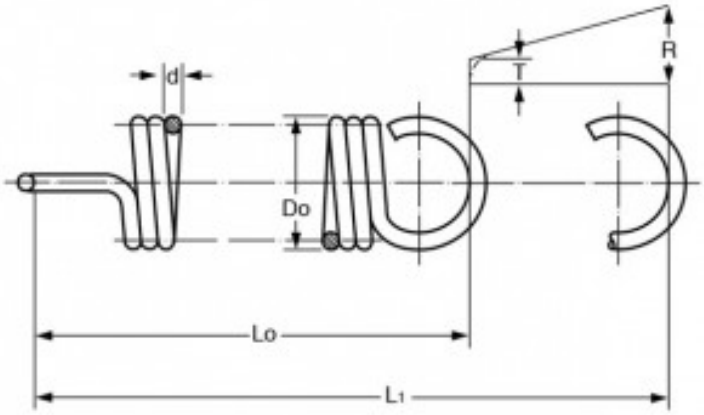

Caratteristiche prodotto

Materiale: ACCIAIO INOX 302
Do - Diam. Esterno (mm): 55
d - Diametro Filo (mm): 5
Lo - Lungh. Libera Int. Occhielli (mm): 377
L1 - Mass. Estensione (mm): 921
P - Carico a L1 (N): 452.32
T - Tensione Iniziale (N): 68.54
R - Carico Trazione Unitario (N/mm): 0.7