MeterSprings
www.meterspec.it

MOLLA A TRAZIONE T43310

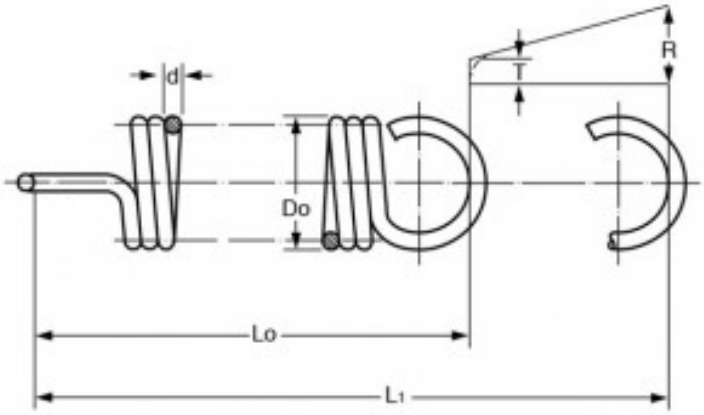

Caratteristiche prodotto

Materiale: ACCIAIO INOX 302
Do - Diam. Esterno (mm): 36,00
d - Diametro Filo (mm): 5
Lo - Lungh. Libera Int. Occhielli (mm): 172
L1 - Mass. Estensione (mm): 252.4
P - Carico a L1 (N): 673.06
T - Tensione Iniziale (N): 100.48
R - Carico Trazione Unitario (N/mm): 7.11