MeterSprings
www.meterspec.it

MOLLA A TRAZIONE T43160

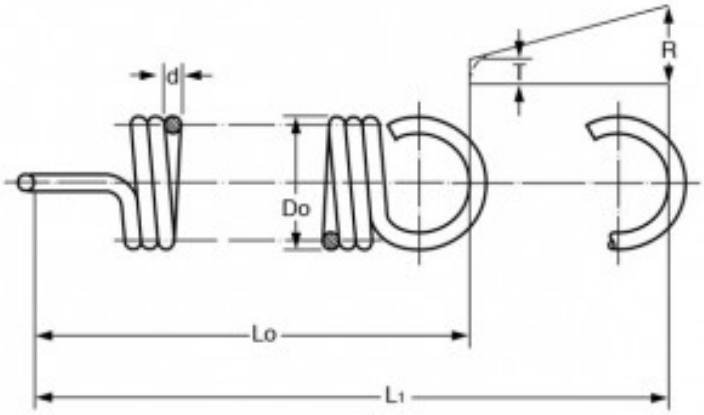

Caratteristiche prodotto

Materiale: ACCIAIO INOX 302
Do - Diam. Esterno (mm): 22
d - Diametro Filo (mm): 4.5
Lo - Lungh. Libera Int. Occhielli (mm): 138
L1 - Mass. Estensione (mm): 163.9
P - Carico a L1 (N): 792.18
T - Tensione Iniziale (N): 118.38
R - Carico Trazione Unitario (N/mm): 25.99