MeterSprings
www.meterspec.it

MOLLA A TRAZIONE T42970

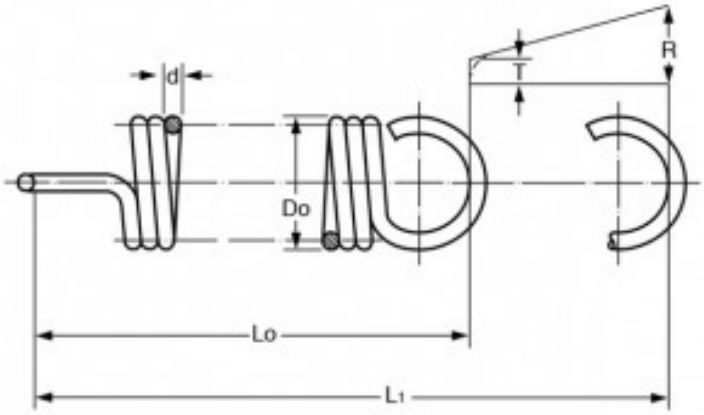

Caratteristiche prodotto

Materiale: ACCIAIO INOX 302
Do - Diam. Esterno (mm): 40
d - Diametro Filo (mm): 3.6
Lo - Lungh. Libera Int. Occhielli (mm): 92.1
L1 - Mass. Estensione (mm): 165
P - Carico a L1 (N): 253.23
T - Tensione Iniziale (N): 38.15
R - Carico Trazione Unitario (N/mm): 2.95