MeterSprings
www.meterspec.it

MOLLA A TRAZIONE T42950

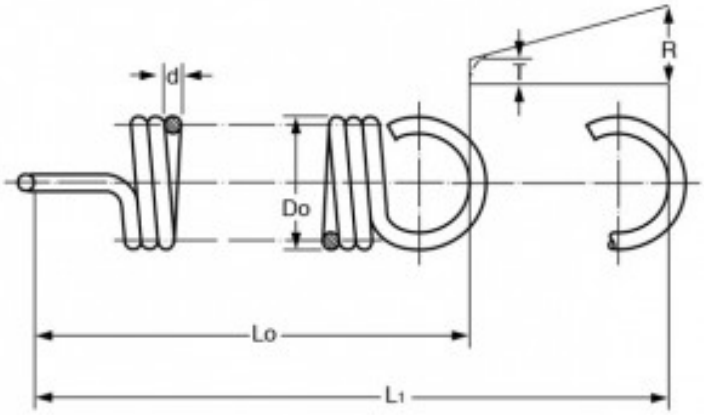

Caratteristiche prodotto

Materiale: ACCIAIO INOX 302
Do - Diam. Esterno (mm): 25
d - Diametro Filo (mm): 3.6
Lo - Lungh. Libera Int. Occhielli (mm): 122
L1 - Mass. Estensione (mm): 179.6
P - Carico a L1 (N): 394.01
T - Tensione Iniziale (N): 59.11
R - Carico Trazione Unitario (N/mm): 5.81