MeterSprings
www.meterspec.it

Molla Trazione S/S - T42770

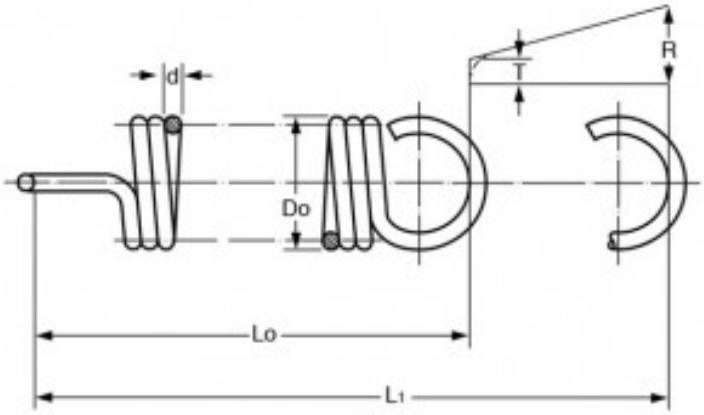

Caratteristiche prodotto

Materiale: ACCIAIO INOX 302
Do - Diam. Esterno (mm): 30
d - Diametro Filo (mm): 2.8
Lo - Lungh. Libera Int. Occhielli (mm): 210
L1 - Mass. Estensione (mm): 538
P - Carico a L1 (N): 166.6
T - Tensione Iniziale (N): 24.51
R - Carico Trazione Unitario (N/mm): 0.43