MeterSprings
www.meterspec.it

MOLLA A TRAZIONE T42390

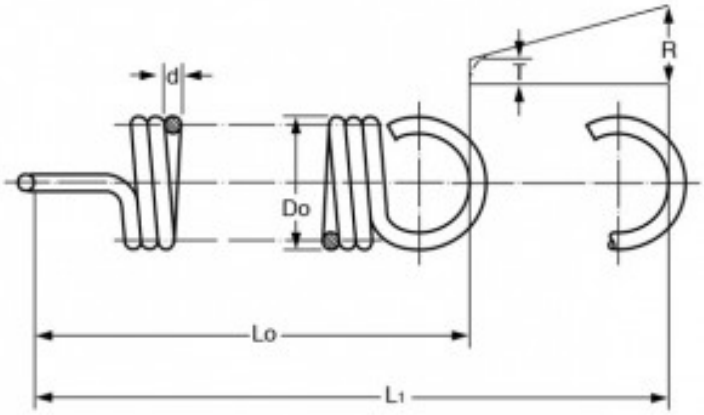

Caratteristiche prodotto

Materiale: ACCIAIO INOX 302
Do - Diam. Esterno (mm): 22
d - Diametro Filo (mm): 2
Lo - Lungh. Libera Int. Occhielli (mm): 80.8
L1 - Mass. Estensione (mm): 192.8
P - Carico a L1 (N): 89.13
T - Tensione Iniziale (N): 13.38
R - Carico Trazione Unitario (N/mm): 0.68