MeterSprings
www.meterspec.it

MOLLA A TRAZIONE T42370

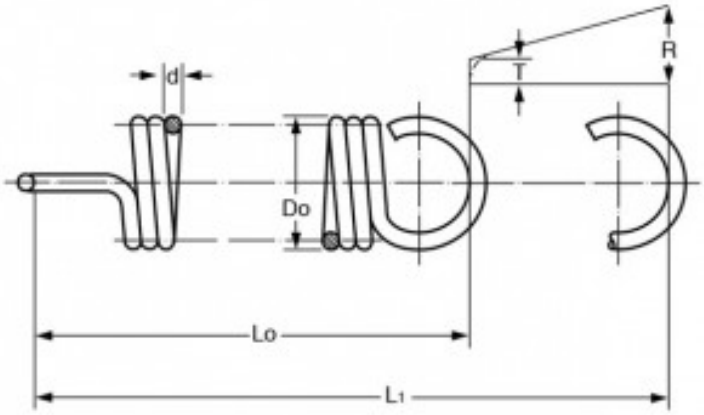

Caratteristiche prodotto

Materiale: ACCIAIO INOX 302
Do - Diam. Esterno (mm): 22
d - Diametro Filo (mm): 2
Lo - Lungh. Libera Int. Occhielli (mm): 50.8
L1 - Mass. Estensione (mm): 95.5
P - Carico a L1 (N): 89.13
T - Tensione Iniziale (N): 13.38
R - Carico Trazione Unitario (N/mm): 1.69