MeterSprings
www.meterspec.it

MOLLA A TRAZIONE T42080

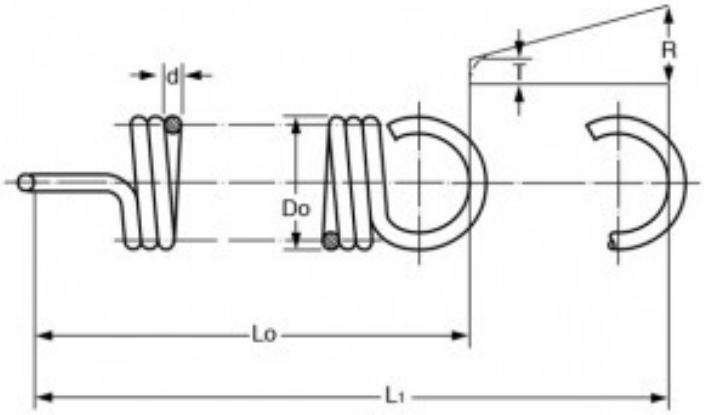

Caratteristiche prodotto

Materiale: ACCIAIO INOX 302
Do - Diam. Esterno (mm): 11
d - Diametro Filo (mm): 1.6
Lo - Lungh. Libera Int. Occhielli (mm): 30.1
L1 - Mass. Estensione (mm): 41.8
P - Carico a L1 (N): 92.46
T - Tensione Iniziale (N): 14.09
R - Carico Trazione Unitario (N/mm): 6.7