MeterSprings
www.meterspec.it

MOLLA A TRAZIONE T41870

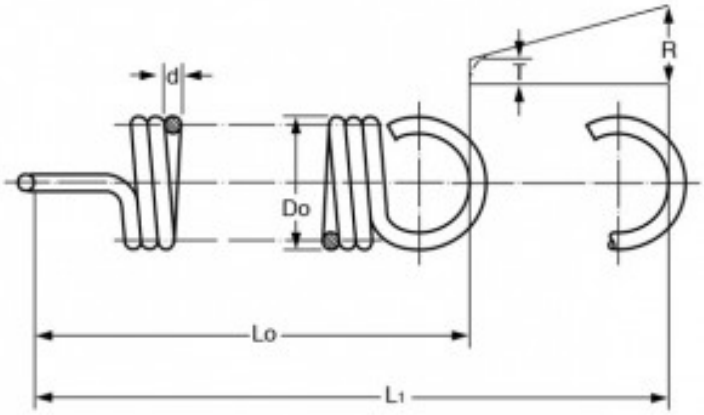

Caratteristiche prodotto

Materiale: ACCIAIO INOX 302
Do - Diam. Esterno (mm): 13
d - Diametro Filo (mm): 1.2
Lo - Lungh. Libera Int. Occhielli (mm): 30.2
L1 - Mass. Estensione (mm): 58.1
P - Carico a L1 (N): 35.15
T - Tensione Iniziale (N): 5.47
R - Carico Trazione Unitario (N/mm): 1.07