MeterSprings
www.meterspec.it

MOLLA A TRAZIONE T41850

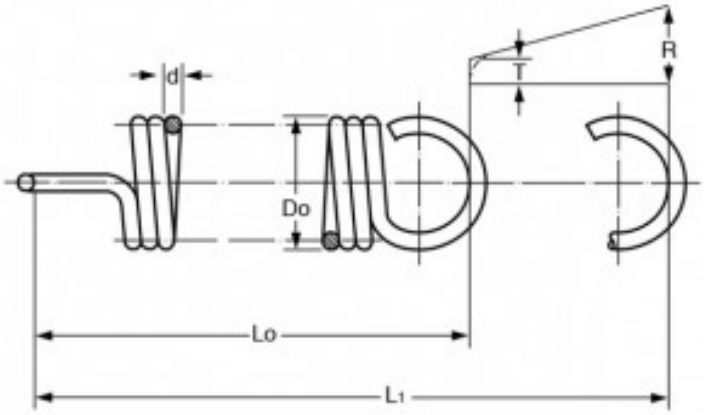

Caratteristiche prodotto

Materiale: ACCIAIO INOX 302
Do - Diam. Esterno (mm): 8.5
d - Diametro Filo (mm): 1.2
Lo - Lungh. Libera Int. Occhielli (mm): 59
L1 - Mass. Estensione (mm): 98.6
P - Carico a L1 (N): 52.31
T - Tensione Iniziale (N): 7.68
R - Carico Trazione Unitario (N/mm): 1.13