MeterSprings
www.meterspec.it

MOLLA A TRAZIONE T41780

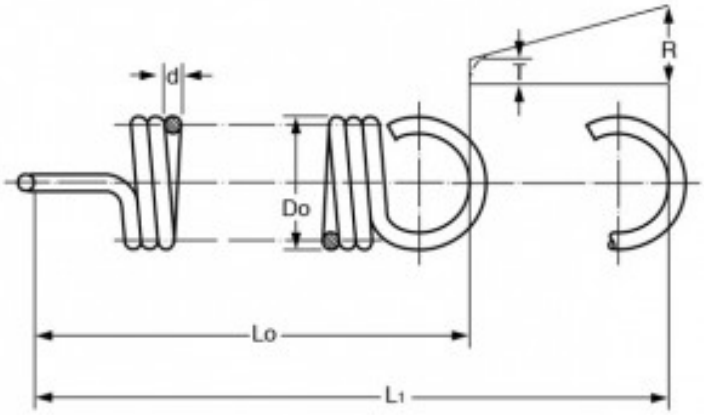

Caratteristiche prodotto

Materiale: ACCIAIO INOX 302
Do - Diam. Esterno (mm): 12
d - Diametro Filo (mm): 1.1
Lo - Lungh. Libera Int. Occhielli (mm): 82.8
L1 - Mass. Estensione (mm): 241.8
P - Carico a L1 (N): 29.82
T - Tensione Iniziale (N): 4.38
R - Carico Trazione Unitario (N/mm): 0.17