MeterSprings
www.meterspec.it

MOLLA A TRAZIONE T41610

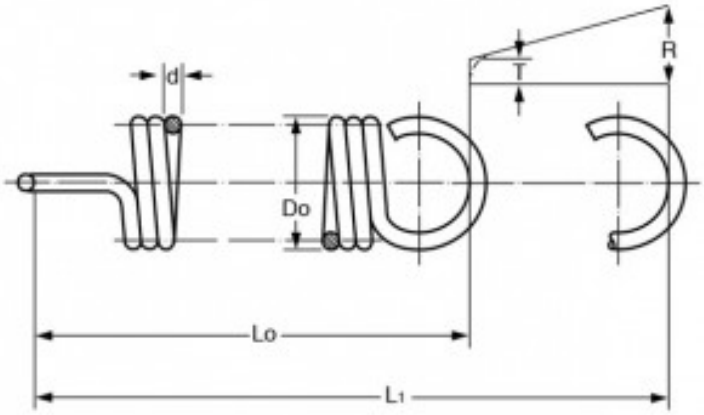

Caratteristiche prodotto

Materiale: ACCIAIO INOX 302
Do - Diam. Esterno (mm): 7
d - Diametro Filo (mm): 1
Lo - Lungh. Libera Int. Occhielli (mm): 290
L1 - Mass. Estensione (mm): 510
P - Carico a L1 (N): 37.73
T - Tensione Iniziale (N): 5.66
R - Carico Trazione Unitario (N/mm): 0.15