MeterSprings
www.meterspec.it

MOLLA A TRAZIONE T41430

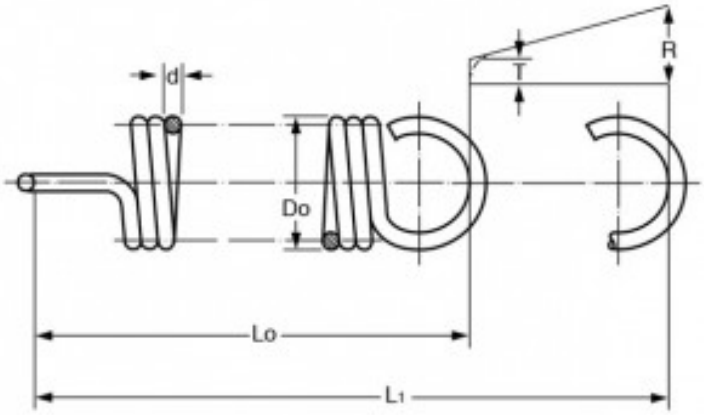

Caratteristiche prodotto

Materiale: ACCIAIO INOX 302
Do - Diam. Esterno (mm): 4.5
d - Diametro Filo (mm): 0.9
Lo - Lungh. Libera Int. Occhielli (mm): 19.6
L1 - Mass. Estensione (mm): 24.32
P - Carico a L1 (N): 41.4
T - Tensione Iniziale (N): 6.2
R - Carico Trazione Unitario (N/mm): 7.46